RA 0010 B / RC 0010 B
RA 0016 B / RC 0016 B

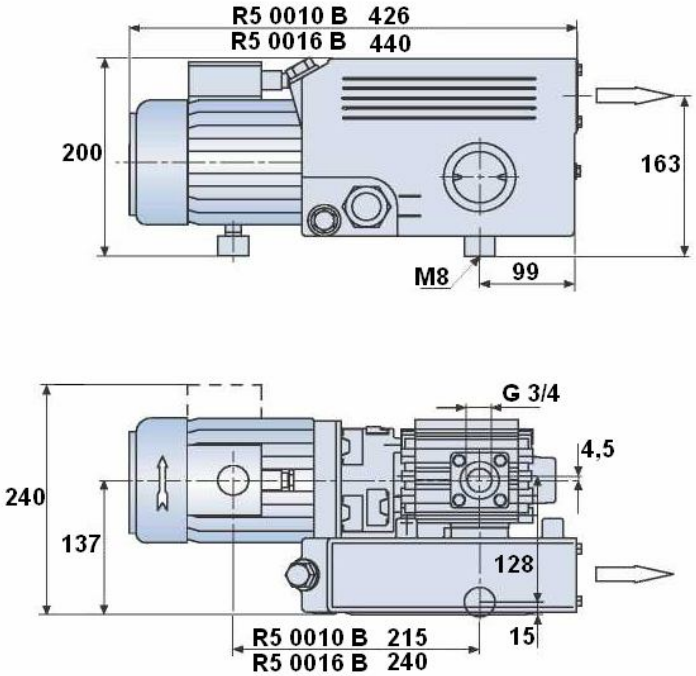

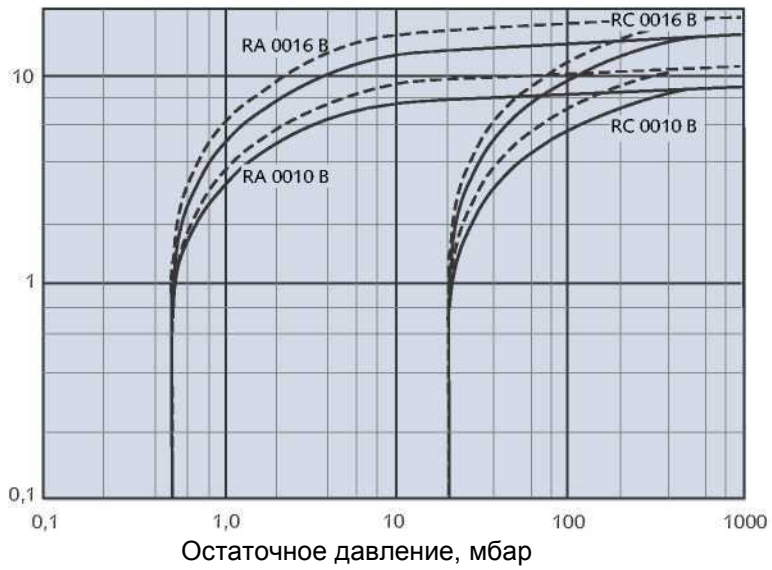

УП «НАЛИБА»
(017) 296-04-48
(017) 295-69-66